Produktdatenblatt

BELLEDOR
631.20.460.xxx-AA
Aufputz Thermostat-Set mit Steigrohr ½“

- Regenbrause ½“, ø 240 mm
- Durchflussmenge Regenbrause 12 l/min bei 3 bar
- Ausführung ganz in Metall mit Kugelgelenk und Anti-Kalk-System, 3 mm ultra flach
- Steigrohr, Umstellung, Wandarm zum Anschluss an die Brausebatterie, Ausladung 360-380 mm
- in der Neigung und Höhe verstellbare Brausehalterung
- Brausegarnitur, Metall-Handbrause mit Anti-Kalk-System und Rückflussverhinderer
- Durchflussmenge Handbrause 18 l/min bei 3 bar
- Metall-Brauseschlauch 1500 mm, beidseitig mit drehbarem Konus
- Brausethermostat ½“ für Steigrohr-Montage mit Porzellangriff
- Dehnstoff-Thermoelement
- Sicherheitssperre bei 38 °C
- Keramik-Innenoberteil ½“
- verdeckte S-Anschlüsse ½“ x ¾“

Bestehend aus:
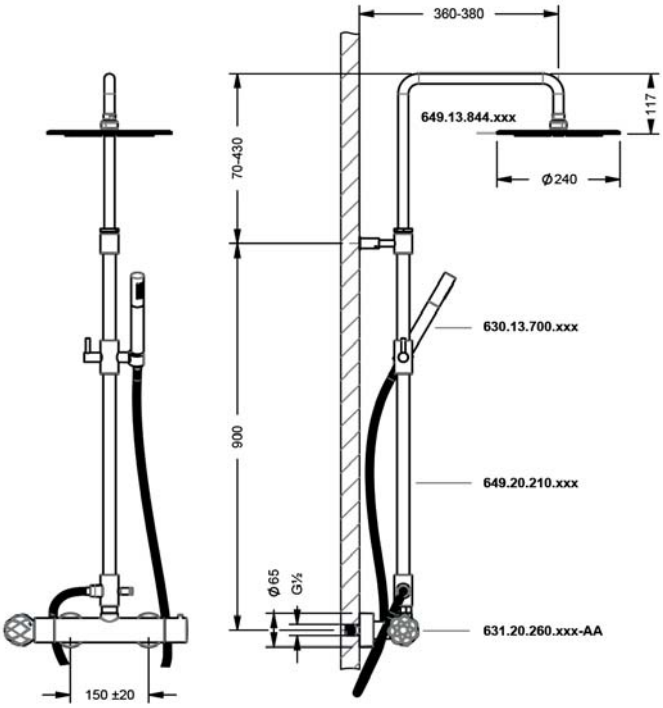
- **649.13.844.xxx |** Regenbrause ½“, ø 240 mm
- **649.20.210.xxx |** Steigrohr, Umstellung, Wandarm
- **630.13.700.xxx |** Brausegarnitur
- **631.20.260.xxx-AA |** Brausethermostat ½“ für Steigrohr-Montage