Produktdatenblatt

EXAL – ELEVEN – CHARLESTON ROYAL
632.00.031.xxx
Wannengriff
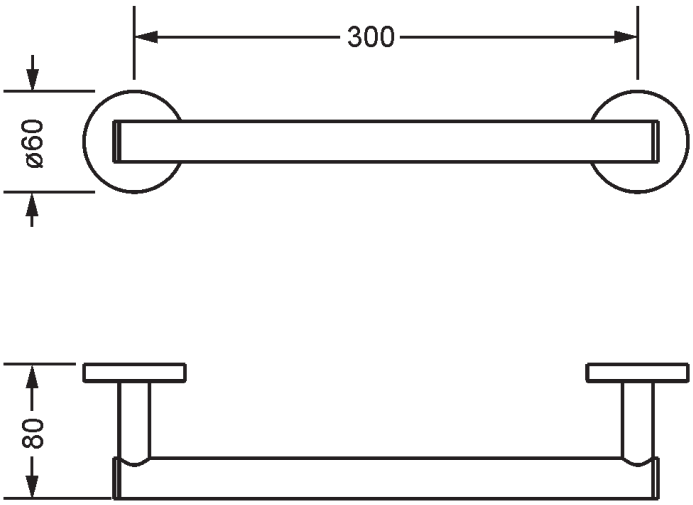
- Wandmodell
- ca. 300 mm