Технические характеристики продукта

EXAL
632.10.333.xxx
Смеситель для раковины ½“
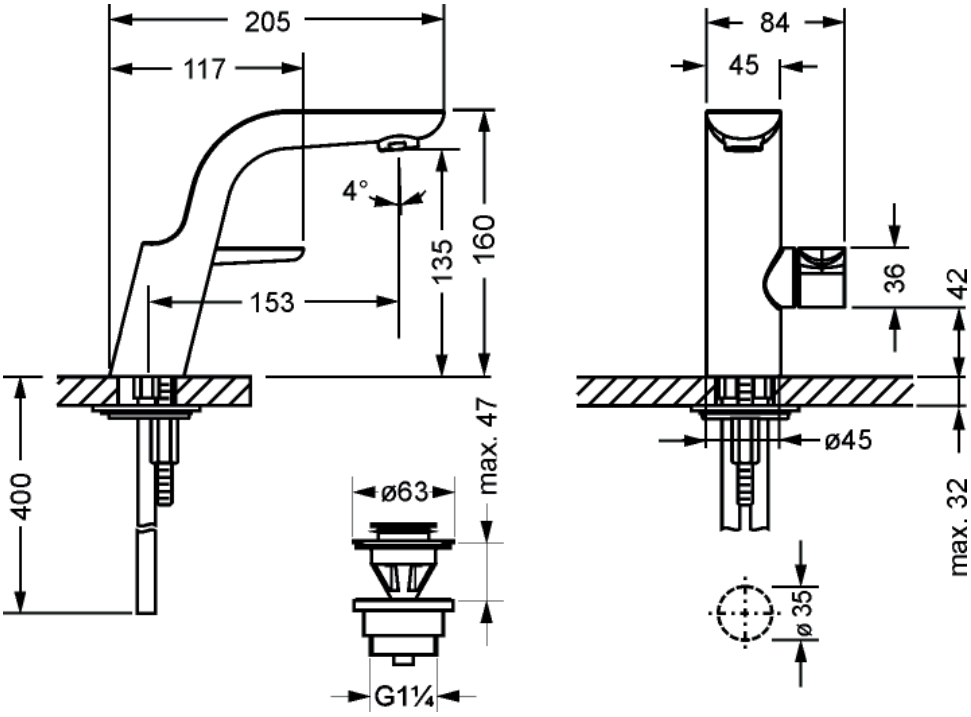
- вынос 153 мм
- высота 160 мм
- с подвижным аэратором M24x1
- пропускная способность 13 л/мин при 3 барах
- керамический картридж ½“
- донный клапан нажимной 1 ¼“
- 2 гибких шланга M8x1 x ⅜” x 450 мм
- первый уровень шума (при 3 бар <20 дБ)