Технические характеристики продукта

CRONOS
637.12.105.xxx
Угловой вентиль ½“
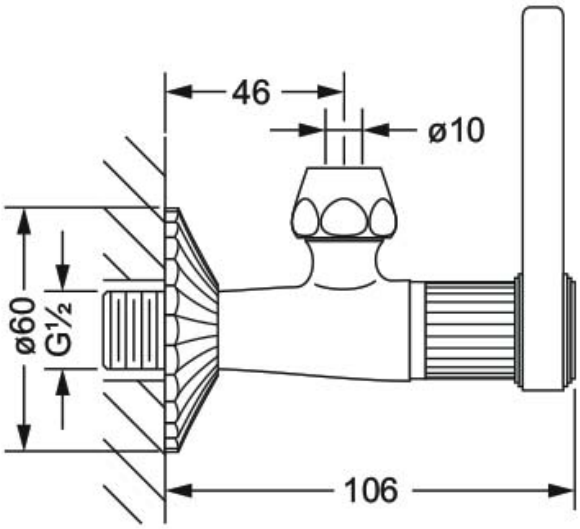
- настенный монтаж
- рычажная рукоятка
- вынос 106 мм
- вентиль с резиновой кран-буксой ½“
- цанговое соединение ½“
- подвижная розетка