Produktdatenblatt

649.20.355.xxx
Unterputz-Ventil ½", Einbaukörper

- linksschließend
- keramische Scheiben
- Durchflussmenge 17 l/min bei 3 bar

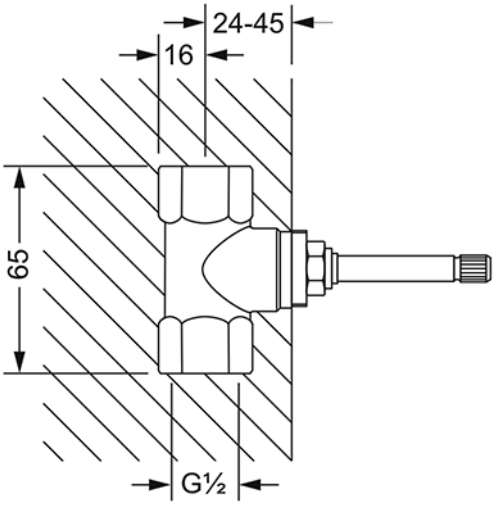

Einbaukörper ½"