Produktdatenblatt

649.40.555.xxx
Unterputz-Einbaukörper ¾“
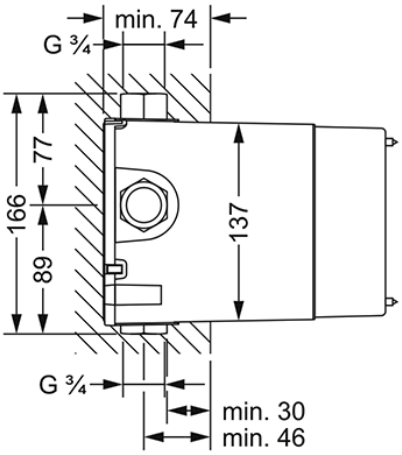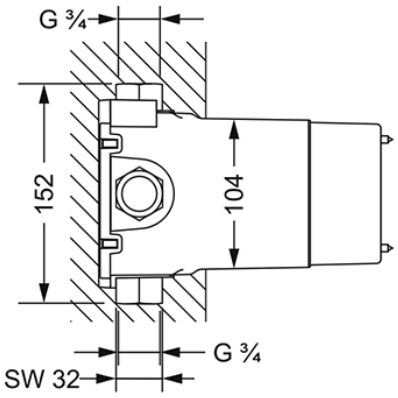
- zu Fertigmontageset XXX.40.555.xxx
- Kartusche mit Schmutzfangsieben
- für Nass- und Trockenbau geeignet
- Durchflussmenge 64,2 l/min bei 3 bar
- ohne Absperrung