Produktdatenblatt

CRONOS
637.20.412.xxx
Aufputz Set mit Steigrohr ½“

- Regenbrause ½“, ø 200 mm
- Durchflussmenge Regenbrause 19 l/min bei 3 bar
- Ausführung ganz in Metall mit Kugelgelenk und Anti-Kalk-System
- Steigrohr, Umstellung, Wandarm zum Anschluss an die Brausebatterie, Ausladung 360 - 380 mm
- in der Neigung und Höhe verstellbare Brausehalterung
- Metall-Handbrause mit Anti-Kalk-System und Rückflussverhinderer
- Durchflussmenge Handbrause 13,2 l/min bei 3 bar
- Metall-Brauseschlauch 1500 mm, beidseitig mit drehbarem Konus
- Aufputz-Brausebatterie für Steigrohr-Montage ½“
- mit Kreuzgriffen
- 2 keramische Oberteile ½“
- Brauseabgang ¾”
- verdeckte S-Anschlüsse ½“ x ¾”

Bestehend aus:
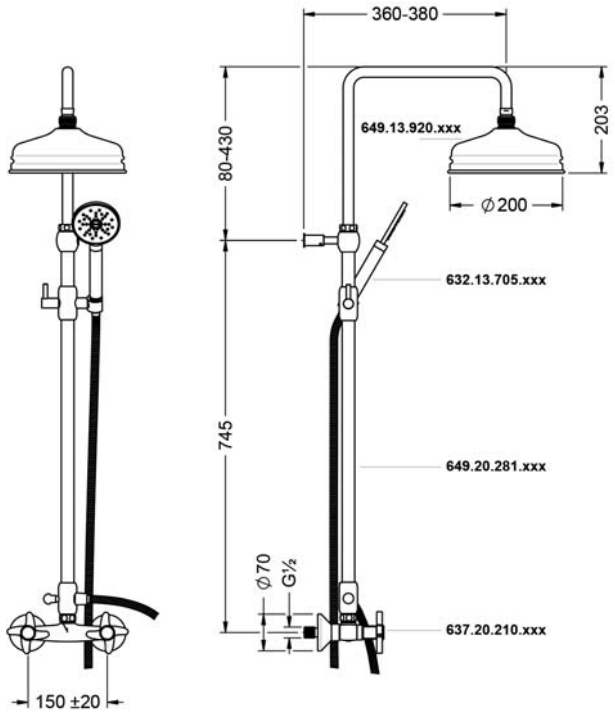
- **649.13.920.xxx |** Regenbrause ½“, ø 200 mm
- **649.20.281.xxx |** Steigrohr, Umstellung, Wandarm
- **632.13.705.xxx |** Brausegarnitur, komplett
- **637.20.210.xxx |** Brausebatterie ½“ für Steigrohr-Montage